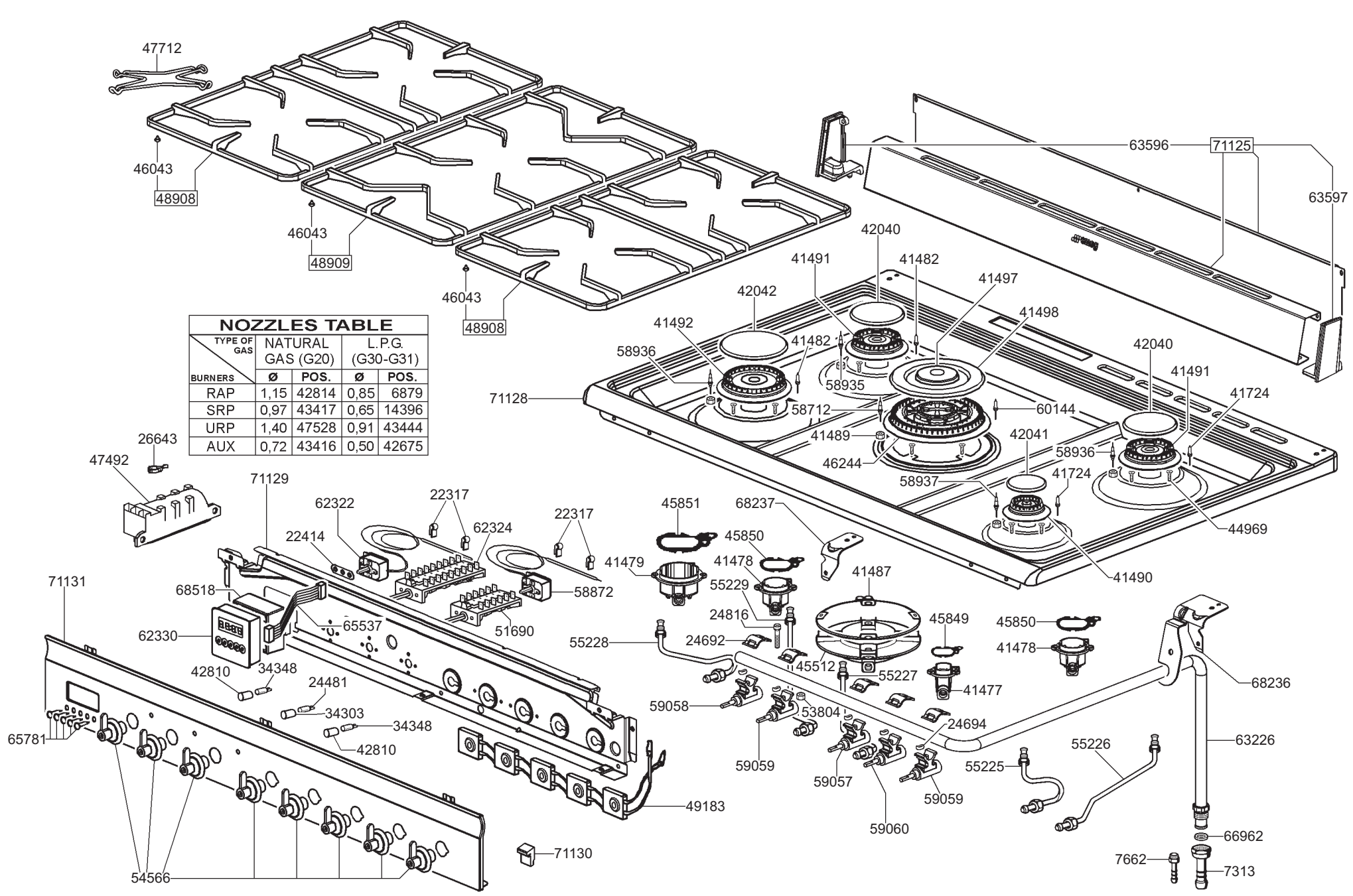

NOZZLES TABLE

TYPE OF GAS / BURNERS	NATURAL GAS (G20)		L.P.G. (G30-G31)	
	Ø	POS.	Ø	POS.
RAP	1,15	42814	0,85	6879
SRP	0,97	43417	0,65	14396
URP	1,40	47528	0,91	43444
AUX	0,72	43416	0,50	42675

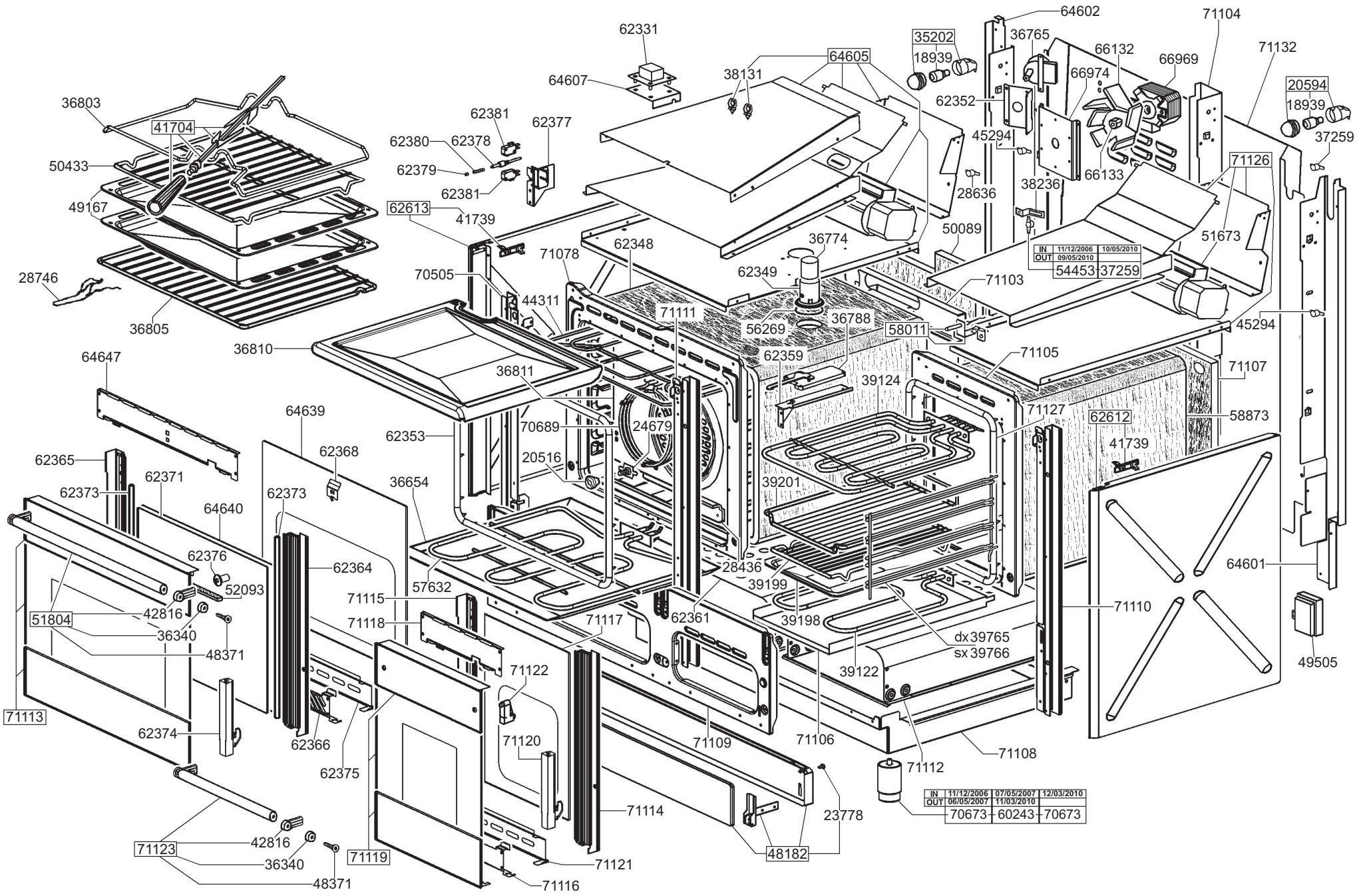
36803
41704
50433
49167
28746
36805
62331
64607
62381
62380
62378
62379
62381
62377
62613
41739
70505
44311
71078
62348
64605
38131
35202
18939
64602
36765
66132
66974
66969
71104
71132
20594
18939
37259
62352
45294
28636
38236
66133
71126
50089
36774
62349
71103
51673
IN 11/12/2006 10/05/2010
OUT 09/05/2010
54453 37259
71111
56269
36788
58011
45294
36810
64647
36811
62359
39124
71105
71107
64639
70689
24679
71127
62612
58873
62353
62368
41739
62365
62371
62373
20516
39201
36654
62373
64640
62376
52093
62364
57632
28436
39199
64601
71115
42816
51804
36340
71118
71117
62361
39198
71110
48371
dx 39765
sx 39766
71122
39122
49505
71113
62374
62366
71120
71109
71106
71108
62375
71112
IN 11/12/2006 07/05/2007 12/03/2010
OUT 06/05/2007 11/03/2010
70673 60243 70673
71114
23778
42816
71123
36340
71119
48182
71121
48371
71116